3 601 JD0 1B0

Issue / Stand } 14-03-26 **Fig./Abb. 1**

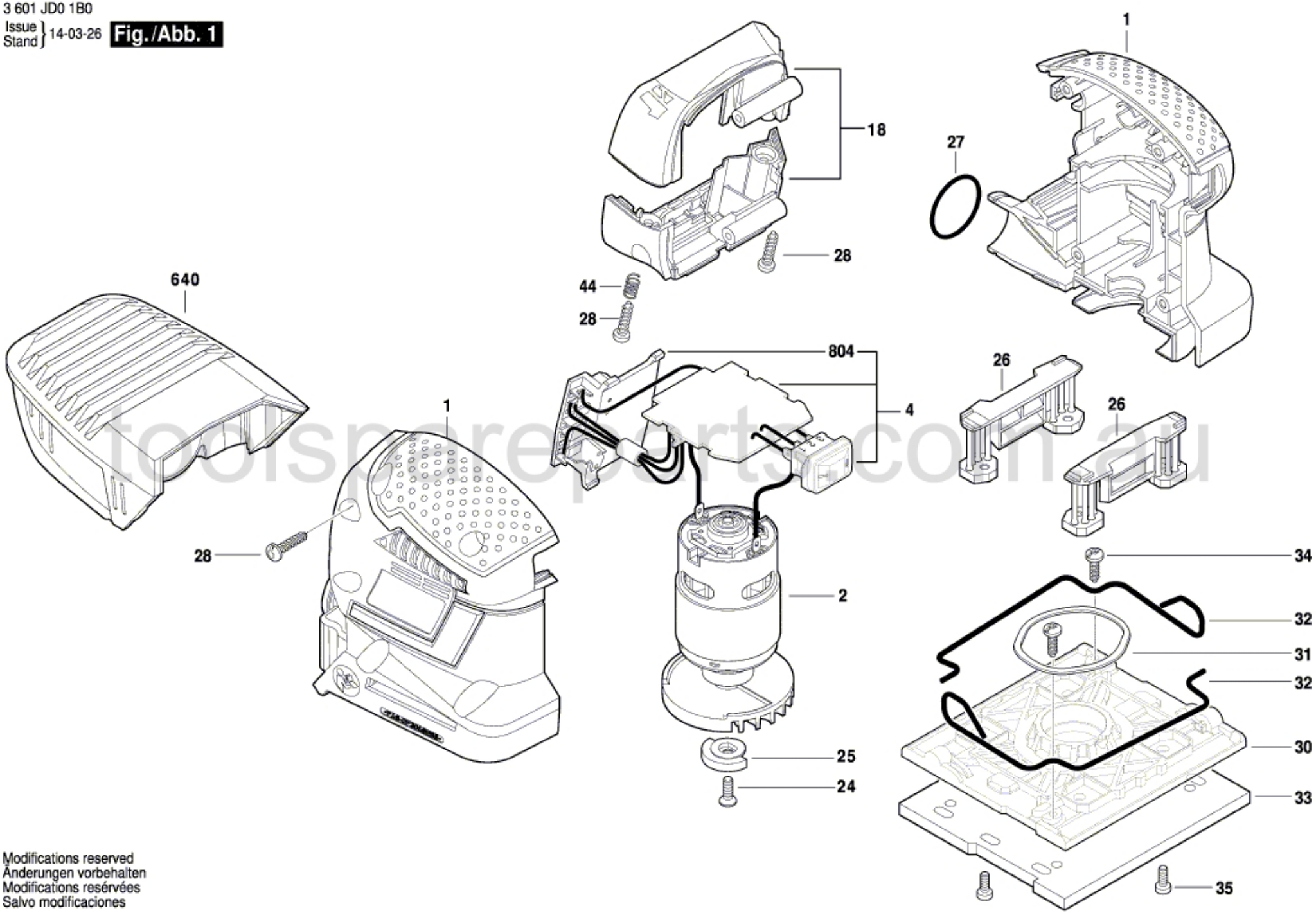

toolspareparts.com.au

Modifications reserved
Änderungen vorbehalten
Modifications resérvées
Salvo modificaciones